ENSTO

AVR320

SmartWay › Dual White › PIR › Radar › Radio

Den kompletta plafondserien

Better life.
With electricity.

Styrdbelysning - smidigt och bekvämt

Högkvalitativ och energieffektiv belysning

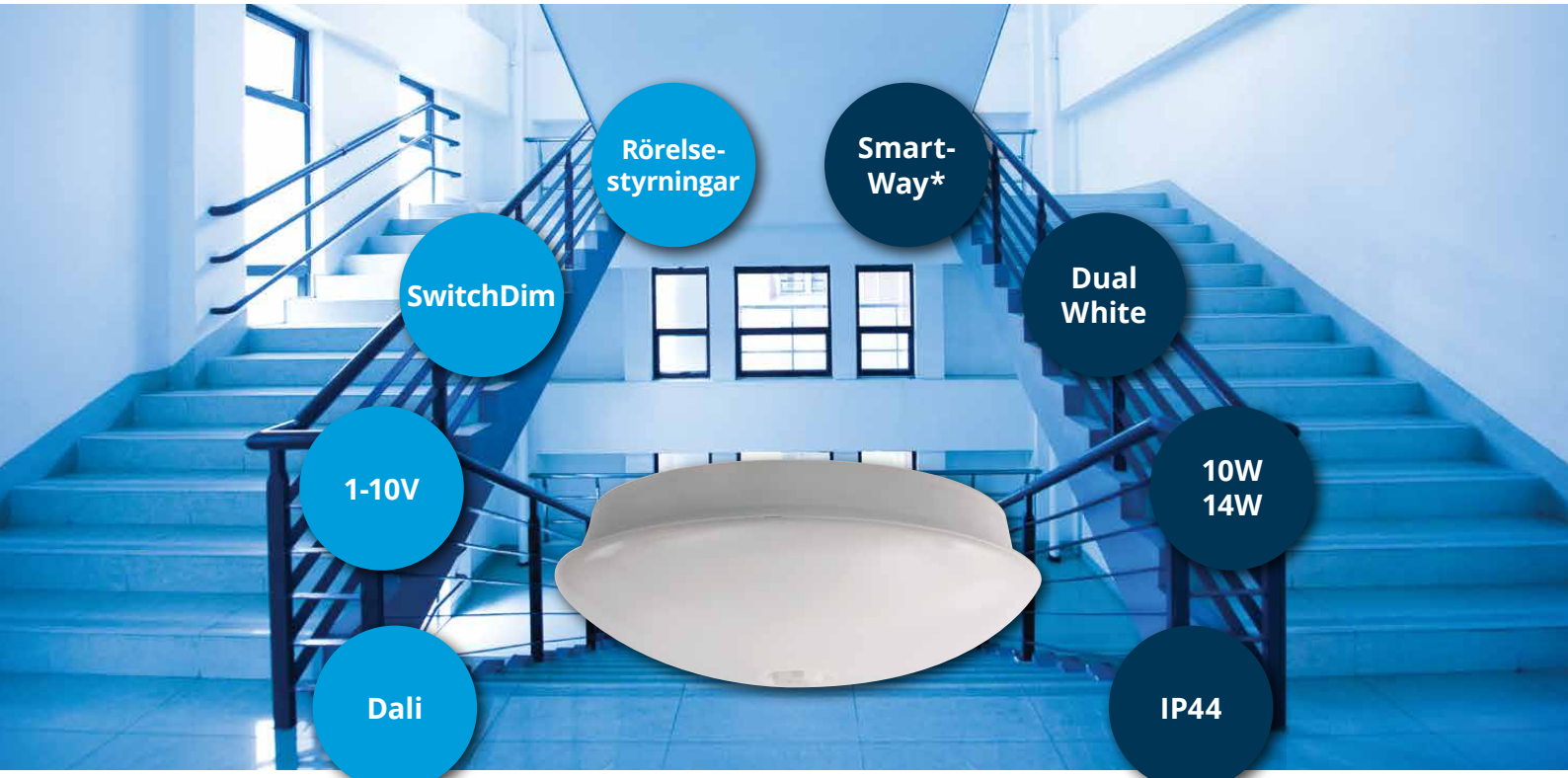

* artificeill intelligens (AI)

Batteri back-up

Utanpå-liggande/ Halvinfälld

Dekor-detaljer

1000-1500 lm

AVR320 LED är en stilren armaturserie utrustad med de bästa teknikerna som finns på marknaden. Dessutom är serien enkel att installera och bestyckad med utbytbar LED-modul.

En armatur, oändliga möjligheter!

Energieffektiva lösningar är ett resultat av:

- Rätt armatur på rätt plats
- Rätt styrning i rätt miljö
- Planerad service och underhåll

Med lång livslängd, låg energiförbrukning och låga driftkostnader är Enstos armaturer ett av de mest ekonomiska och miljövänliga alternativen på marknaden.

Dra gärna nytta av Enstos långa erfarenhet inom teknisk belysning.

Vi finns till er hjälp.
belysning@ensto.com

Alla dessa möjligheter i armaturserien AVR320:

- SmartWay - Trådlös och självlärande rörelsestyrning
- PIR - Rörelsestyrning
- RADAR - Rörelsestyrning
- RADIO - Trådlös styrning

Tillbehör:

AVR320 + AVL45

AVR320 + AVL58

AVR320 + AVL46

Ensto Smart Light

”Ljuset som känner dig”

Enkel installation
Enkel Drift
Enkelt Underhåll
Plug´n Play

AVR320 SmartWay - Armaturkommunikation utan kabel, radio eller inställningar. Armaturerna följer rörelsemönstret i fastigheten, pratar med varandra och känner dig - enklare installation finns inte.

AVR320 SmartWay är en kombination av traditionell rörelsestyrning och en revolutionerande master/slavteknik som gör att armaturerna pratar med varandra utan styrkablar eller programmering. Dessutom kan de vara placerade på olika faser och fortfarande prata med varandra.

Armaturerna är självlärande och börjar jobba direkt efter installation och fortsätter att lära sig rörelsemönstret i fastigheten och anpassar sig därför till förändringar.

AVR320 SmartWay förutspår rörelsen och delar informationen till alla armaturer i närheten - Ljuset följer dig.

Bild hämtad från vår Youtube film: AVR320 SmartWay

Fabriksinställningar SmartWay Fastighet (t ex trapphus, källare etc)

Maximum light level	100 %
Power save light level	10 %
Minimum light level	0 %
Occupancy timeout	1 min
Transition timeout	2 min
Fade up time	2 s
Fade down time	8 s

Ensto SmartWay

Ensto SmartWay är ett självlärande trådlöst system som kontinuerligt lär sig om rörelsemönstret i lokalen, t.ex passager, korridorer, kontorsytor m.m. och anpassar sig sedan efter hur förflyttningar sker i utrymmet.

Armaturer med SmartWay är extremt enkla att installera då inga styrkablar, ingen programmering eller konfiguration behövs, bara Plug´n Play.

Rörelsestyrd belysning

- Smidigt och bekvämt

Att utrusta en fastighet med Enstos rörelsestyrda belysningssystem är ett klokt beslut. Tack vare våra energieffektiva lösningar minskar energikostnaderna samtidigt som vardagskomforten ökar.

Två tekniker:

PIR: Reagerar på varm rörelse

Sensorn mäter kroppsvärme i kombination med rörelse vilket ger dig mindre ljusslöseri och energispill.

Radar: Reagerar på all rörelse

Sensorn skickar ut en kontinuerlig puls som reagerar på alla typer av rörelser inom sitt område. Det betyder att sensorn även reagerar på dörrar som öppnas och genom glaspartier redan innan du stiger in i området.

Fördelar:

- Vid ny installation behövs ingen kabeldragning till strömbrytare
- Vid renovering behövs ingen ny kabeldragning
- Det är alltid ljus där någon befinner sig
- Belysning slås på automatiskt
- PIR och Radar kan kombineras

PIR

PIR med tänd- och släckfunktion (on/off)

0 % 100 % 100 % 0 %

Armaturen tänds automatiskt när varm rörelse kommer inom detekteringsområdet och släcks efter inställd tid då rörelse inte längre noteras.

PIR med grundljus

5–10 % 100 % 100 % 5–10 %

Armaturen lyser med ca 10 % av den maximala ljusnivån. Armaturen går upp till 100 % ljus när varm rörelse kommer inom detekteringsområdet och går tillbaka till grundljuset efter inställd tid då rörelse inte längre noteras (4-ledare vid master/slav).

PIR med grundljus och ställbarhet

5/20 % 80/100 % 80/100 % 5/20 %

Armaturen lyser med 5/20 % av den maximala ljusnivån. Armaturen går upp till 80/100 % ljus när varm rörelse kommer inom detekteringsområdet och går tillbaka till grundljuset efter inställd tid då rörelse inte längre noteras. Grundljuset kan ställas in så att det stängs av helt (0 %) 1 timme efter senaste rörelse (6-ledare vid master/slav. Endast 1-10V slavarmaturer).

Radar

Radar med tänd- och släckfunktion (on/off)

0 % 100 % 100 % 0 %

Armaturen tänds automatiskt när all form av rörelse kommer inom detekteringsområdet och släcks efter inställd tid då rörelse inte längre noteras (Radar kan reagera genom glas och tunna väggar).

Radar med grundljus

5–10 % 100 % 100 % 5–10 %

Armaturen lyser med ca 10 % av den maximala ljusnivån. Armaturen går upp till 100 % ljus när all form av rörelse kommer inom detekteringsområdet och går tillbaka till grundljuset efter inställd tid då rörelse inte längre noteras (Radar kan reagera genom glas och tunna väggar. 4-ledare vid master/slav.).

AVR320 Radio

Ett trådlöst styrsystem

AVR320 Radio är ett styrsystem där en armatur med inbyggd rörelsevakt kompletteras med RF (Radio) som sedan kommunicerar trådlöst med övriga armaturer som tillhör samma grupp och tänder upp dem samtidigt.

AVR320 Radio ger dig en trådlös kommunikation mellan armaturer i fastigheter (t ex trapphus, korridorer, källare, vind, kulvert och garage). De armaturer som kodas att tillhöra samma grupp pratar med varandra och tänder tillsammans oavsett vilken armatur som detekterar närvaro och oavsett vilken fas de är inkopplade på.

- Tänder armaturer som du är på väg till
- Trådlös styrning mellan armaturer
- Ingen avancerad programmering
- Enkelt att styra mellan olika faser
- 32st kanaler/grupper i samma radiomodul gör det enkelt att skräddarsy installationen på plats
- Passar både Nyproduktion och ROT

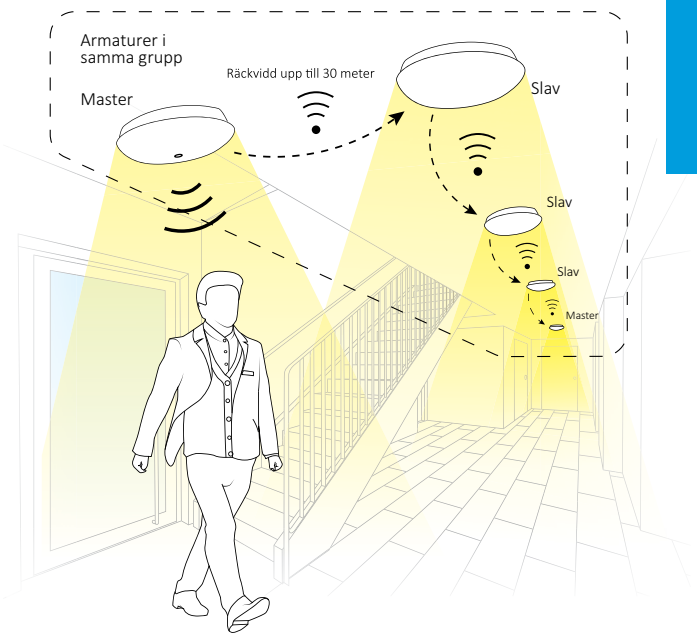

Ingen närvaro, Grundljus i Entrén och vid förråden

A

I denna fastighet innehåller armaturerna med PIR ett Grundljus vid Entrén/Plan 1 (grupp 3) samt vid förråden (grupp 1). Armaturerna med PIR på Plan 3 (grupp 5), plan 2 (grupp 4) och källaren (grupp 2) är av modell tänd/släck.

Armaturer utan texten PIR är slav-armaturer med inbyggd Radio mottagare (slav).

PIR = Armaturer med inbyggd rörelsevakt

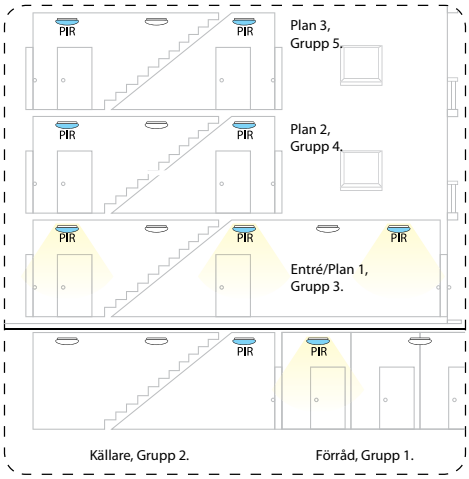

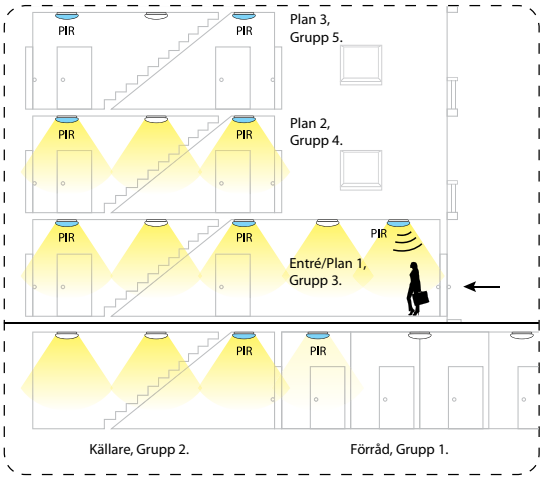

När någon kommer in i fastigheten driftsätts radiostyrningen

B

När någon kommer in i Entrén/plan 1 aktiveras grupp 3 och samtidigt aktiveras även gruppen precis under och över i nummerordningen dvs grupp 2 och grupp 4.

När någon rör sig i fastigheten driftsätts radiostyrningen

C

När en person går i trapphuset på Plan 3 (grupp 5) så aktiveras genast Plan 4 (grupp 6) och Plan 2 (grupp 4). När personen gått in i sin lägenhet och tidsinställningen på PIR-vakten gått ut återgår armaturerna till grundljus och/eller släckt (off).

D

När en person är i förrådet håller radiostyrnigen armaturerna aktiva både i källaren (grupp 1) och i källaren (grupp 2).

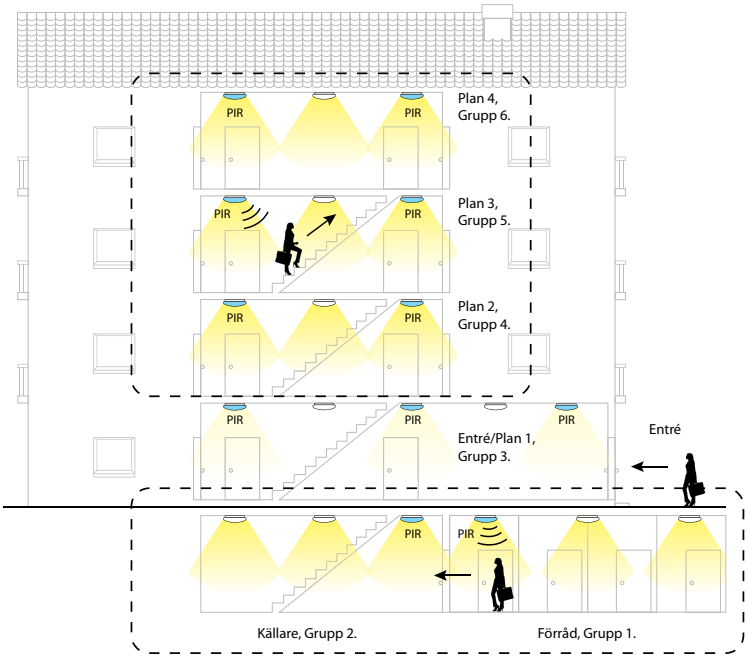

AVR320

LED | TC

AVR320 är en stilren armatur med många möjligheter både vad gäller teknik och utseende. Särskild vikt har lagts vid att göra armaturen lätt att montera. AVR320 har ett brett sortiment av rörelsestyrningar, där det även finns versioner som kan kommunicera trådlöst.

Move!

Ensto Move är armaturer med inbyggd rörelsedetektering. Ensto har två olika typer av sensorer: PIR (tänder på varm rörelse) och Radar (tänder på all rörelse) för att tillgodose alla önskningar vid rörelsedetektering.

Dual White

Enstos armaturer med Dual White är utrustade med valmöjlighet att välja mellan 3000 K och 4000 K på en och samma armatur.

Dual White

1 Armatur
2 Färgtemperaturer

RF

Radiofrekvens (RF) gör att armaturer kan anslutas trådlöst till varandra. När RF-armaturen detekterar rörelse kommer den att lysa upp armaturgruppen som är programmerade tillsammans. RF gör belysningen säkrare och du behöver aldrig ha en mörk plats i huset.

SmartWay

Ensto SmartWay är ett självlärande trådlöst system som kontinuerligt lär sig om rörelsemönstret i lokalen och anpassar sig därefter. Armaturer med SmartWay är extremt enkla att installera då inga styrkablar, ingen programmering eller konfiguration behövs, bara Plug´n Play.

DALI

DALI-drivdon gör det möjligt att ansluta armaturer till DALI-baserade styrsystem och Smart Buildings. Jämfört med traditionell kabelinstallation möjliggör DALI individuell styrning av belysningsarmaturerna som ger betydande energibesparingar, flexibilitet och kontroll av belysningsanläggningen.

Vi förbehåller oss rätten till ändringar.

AVR320 + AVL45

AVR320 + AVL46

Konstruktion

- Kupa av opalpolykarbonat
- Stomme av polykarbonat
- Ljuskälla ingår (gäller inte cirkellysrör).
  I armaturen AVR320.1 ingår 15W-E27/827.
- LED Dual White -modeller:
  10W, ljusflöde 1047 lm (3000 K), 1082 lm (4000 K),
  14W, ljusflöde 1466 lm (3000 K), 1514 lm (4000 K),
  Drifttemperatur - 20 °C – + 25 °C
  LED-armaturernas livslängd 70 000 h (L70),
  T_a=25 °C

Styrning

- AVR320 PIR ljuset tänds automatiskt när varm rörelse kommer inom detektorområdet. Armaturen har ställbart skymningsrelä, tid och känslighet. Vissa versioner av PIR finns med trådlös kommunikation mellan varandra.
- AVR320 RADAR ljuset tänds automatiskt när all form av rörelse kommer inom detektorområdet. Armaturen har ställbart skymningsrelä, tid och känslighet
- AVR320 PIR SmartWay armatur med självlärande trådlös styrning
- 1–10V
- DALI
- Switch

Montering

- Tak- och väggmontage eller halvinfälld
- Infällningsdjup 43 mm, håltagning ø 306 mm, kupans diameter ø 320 mm
- Snabbkopplingsplint 3x2,5 mm², PIR-/RAD-modeller 4/5x2,5 mm²
- Mer information om rörelsesensorerna finns på hemsidan
  PIR-modeller:
  Takmontage max. 4 m höjd
  Väggmontage 1,7–2,7 m höjd
  RADAR-modeller:
  Takmontage max. 3,5 m höjd
  Väggmontage 1,7–2,7 m höjd
  Passar för singel- och master/slav-montering
  Slavbelastning max 400 VA, dock högst 6 armaturer i samma grupp
  Slavarmaturer från Enstos ordinarie armatursortiment

E-nummer	Typ	Beskrivning	Sockel	Kg	Ljusflöde	Övrig information
AVR320 LED DW						
75 049 00	AVR320.110L/DW	AVR320 IP44 LED10W/830/840	LED	1,2	1082 lm	
75 049 20	AVR320.114L/DW	AVR320 IP44 LED14W/830/840	LED	1,2	1514 lm	
AVR320 LED DW DIM 1-10V						
75 049 10	AVR320.110DL/DW	AVR320 IP44 LED10W/830/840 D	LED	1,2	1082 lm	1-10V
75 049 33	AVR320.114DL/DW	AVR320 IP44 LED14W/830/840 D	LED	1,2	1514 lm	1-10V
AVR320 LED DW med dimbar 1-10V och relä för extern 230V styrning från 5% ljus till 100% ljus						
75 049 34	AVR320.114DLR/DW	AVR320 IP44 LED14W/830/840 DRE	LED	1,3	1514 lm	grundljus
AVR320 LED DW PIR on/off						
75 049 02	AVR320.1104L/DW	AVR320 IP44 LED10W/830/840 PIR	LED	1,2	1082 lm	
75 049 23	AVR320.1144L/DW	AVR320 IP44 LED14W/830/840 PIR	LED	1,2	1514 lm	
AVR320 LED DW Radar on/off						
75 049 08	AVR320.1109L/DW	AVR320 IP44 LED10W/830/840 RAD	LED	1,2	1082 lm	
75 049 31	AVR320.1149L/DW	AVR320 IP44 LED14W/830/840 RAD	LED	1,2	1514 lm	
AVR320 LED DW PIR grundljus. Lyser konstant med ca 5%, PIR styr belysning till 100%. 4-ledare vid master/slav						
75 049 05	AVR320.1106DL/DW	AVR320 IP44 LED10W/830/840 DP6	LED	1,3	1082 lm	
75 049 27	AVR320.1146DL/DW	AVR320 IP44 LED14W/830/840 DP6	LED	1,3	1514 lm	
AVR320 LED DW PIR grundljus. Lyser konstant med ca 5%, PIR styr belysning till 100%. Grundljuset kan stängas av 1h efter senaste rörelse om så önskas. OBS! 6-ledare vid master/slav						
75 049 03	AVR320.1105DL/DW	AVR320 IP44 LED10W/830/840 DP5	LED	1,2	1082 lm	
75 049 25	AVR320.1145DL/DW	AVR320 IP44 LED14W/830/840 DP5	LED	1,3	1514 lm	
AVR320 LED DW Radar grundljus. Lyser konstant med ca 5%, radar styr belysningen till 100%. 4-ledare vid master/slav						
75 049 07	AVR320.1109DL/DW	AVR320 IP44 LED10W/830/840 DR	LED	1,3	1082 lm	
75 049 30	AVR320.1149DL/DW	AVR320 IP44 LED14W/830/840 DR	LED	1,3	1514 lm	

E-nummer	Typ	Beskrivning	Sockel	Kg	Ljusflöde	Övrig information
AVR320 LED DW PIR Smartway sensorarmatur						
75 049 06	AVR320.1107L/DW/AA	AVR320 IP44 10W/830/840 PIR AA	LED	1,2	1082 lm	
75 049 29	AVR320.1147L/DW/AA	AVR320 IP44 14W/830/840 PIR AA	LED	1,2	1514 lm	
AVR320 LED DW PIR on/off med RF (Radio) sändare						
75 049 24	AVR320.1144L/DW/RF	AVR320 IP44 14W/830/840 PIR RF	LED	1,3	1514 lm	Master, on/off
AVR320 LED DW med RF (Radio) mottagare (slav)						
75 049 22	AVR320.114L/DW/RF	AVR320 IP44 LED14W/830/840 RF	LED	1,2	1514 lm	Slav
AVR320 LED DW PIR grundljus med RF (Radio) sändare. Lyser konstant med ca 5%, PIR styr belysning till 100%.						
75 049 28	AVR320.1146DL/DW/RF	AVR320 IP44 14W/830/840 DP6 RF	LED	1,3	1514 lm	Master, grundljus
AVR320 LED DW med RF (Radio) mottagare (slav) och grundljus. 1-10V och relä för extern styrning från 5% ljus till 100%.						
75 049 35	AVR320.114DLR/DW/RF	AVR320 IP44 14W/830/840 DRE RF	LED	1,3	1514 lm	Slav, grundljus
AVR320 LED DW DIM DALI/SWITCH						
75 049 09	AVR320.110DDL/DW	AVR320 IP44 LED10W/830/840 DA	LED	1,2	1082 lm	DALI, Switch dim
75 049 32	AVR320.114DDL/DW	AVR320 IP44 LED14W/830/840 DA	LED	1,2	1514 lm	DALI, Switch dim
AVR320 LED DW med batteri back-up						
75 049 01	AVR320.110L/DW/1M	AVR320 IP44 LED10W/830/840 1M	LED	1,4	1082 lm	
75 049 21	AVR320.114L/DW/1M	AVR320 IP44 LED14W/830/840 1M	LED	1,4	1514 lm	
75 049 04	AVR320.1105DL/DW/1M	AVR320 IP44 10W/830/840 DP51M	LED	1,5	1082 lm	PIR Grundljus
75 049 26	AVR320.1145DL/DW/1M	AVR320 IP44 14W/830/840 DP51M	LED	1,5	1514 lm	PIR Grundljus
75 049 11	AVR320.1107L/DW/AA/1M	AVR320 IP44 10W/830/840 PIR AA	LED	1,5	1082 lm	PIR Smartway
75 049 36	AVR320.1147L/DW/AA/1M	AVR320 IP44 14W/830/840 PIR AA	LED	1,5	1514 lm	PIR Smartway
AVR320 armaturer för E27 kompaktlysrör. AVR320.1 levereras med 15W/E27						
75 357 26	AVR320.1	AVR320 MAX 23W/E27 INK 15W/E27	E27	1,0		
AVR320 dekorram av polykarbonat, kan monteras i två olika nivåer						
75 358 35	AVL58	DEKOR VIT 2-VÄGS AVR320				vit
AVR320 dekorram av pulverlackerad aluminium						
75 337 40	AVL45	DEKORRAM VIT T AVR320				vit
75 337 42	AVL45.2	DEKORRAM ANT SILV AVR320				antik silver
75 337 43	AVL45.3	DEKORRAM STÅL AVR320				stål
AVR320 dekorram med visir av galvaniserad, pulverlackerad stål						
75 358 43	AVL46	DEKOR VIT RUND VISIR AVR320				vit
75 358 44	AVL46.2	DEKOR ANT.SILV RUND VISIR 320				antik silver
75 358 45	AVL46.3	DEKOR STÅL RUND VISIR AVR320				stål

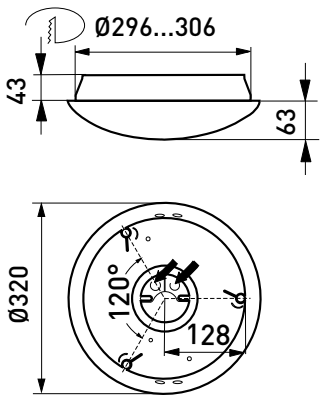

AVR320

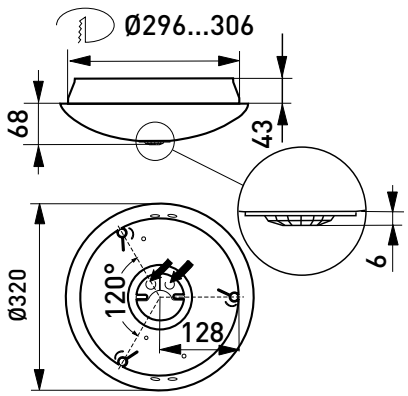

AVR320 PIR-sensorarmatur

Vi förbehåller oss rätten till ändringar.

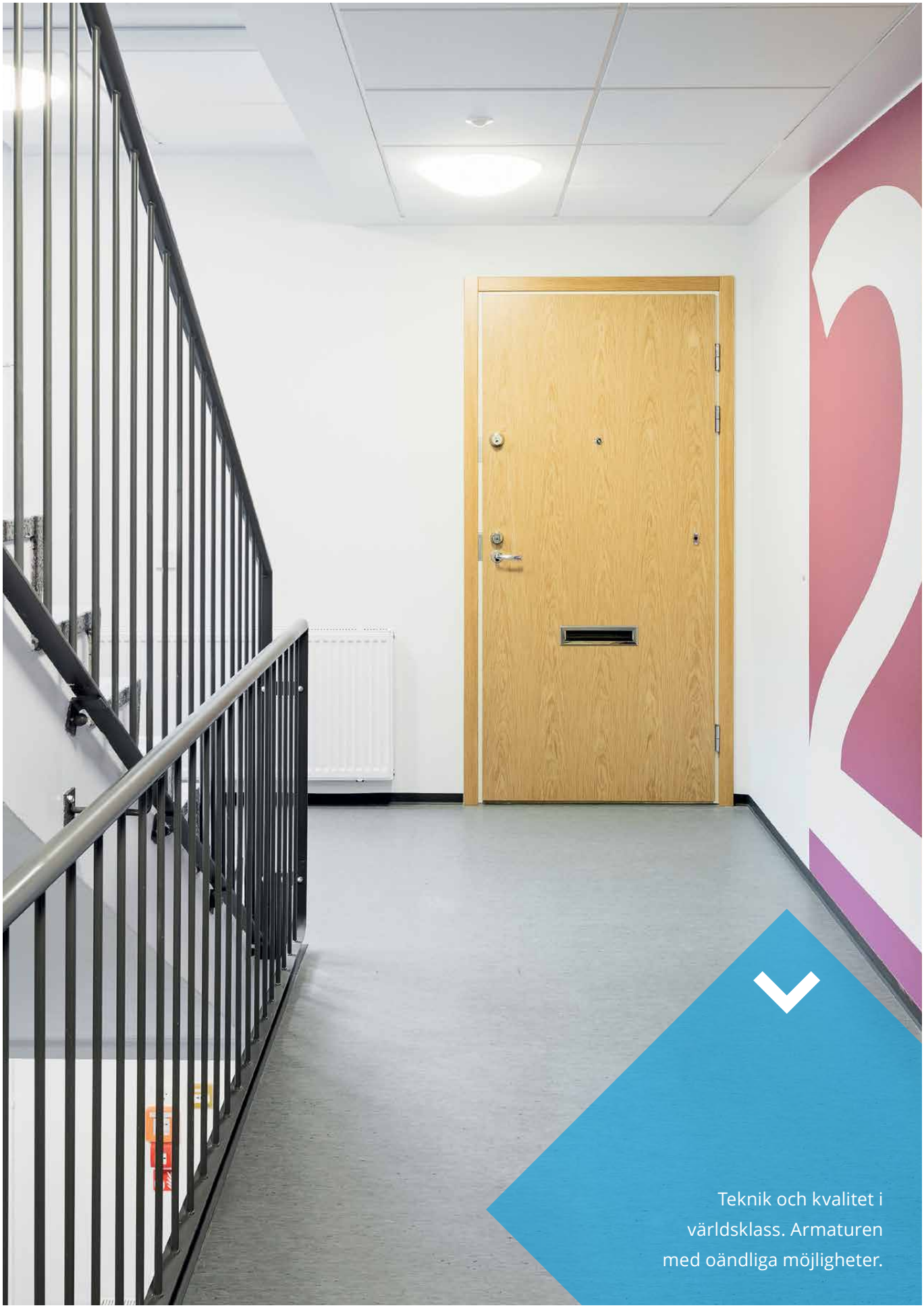
Teknik och kvalitet i
världsklass. Armaturen
med oändliga möjligheter.

8/2018

ENSTO

Ensto Sweden AB
Västberga Allé 5
126 30 Hägersten, Sweden
belysning@ensto.com
Tel. +46 8 556 309 00

ensto.se